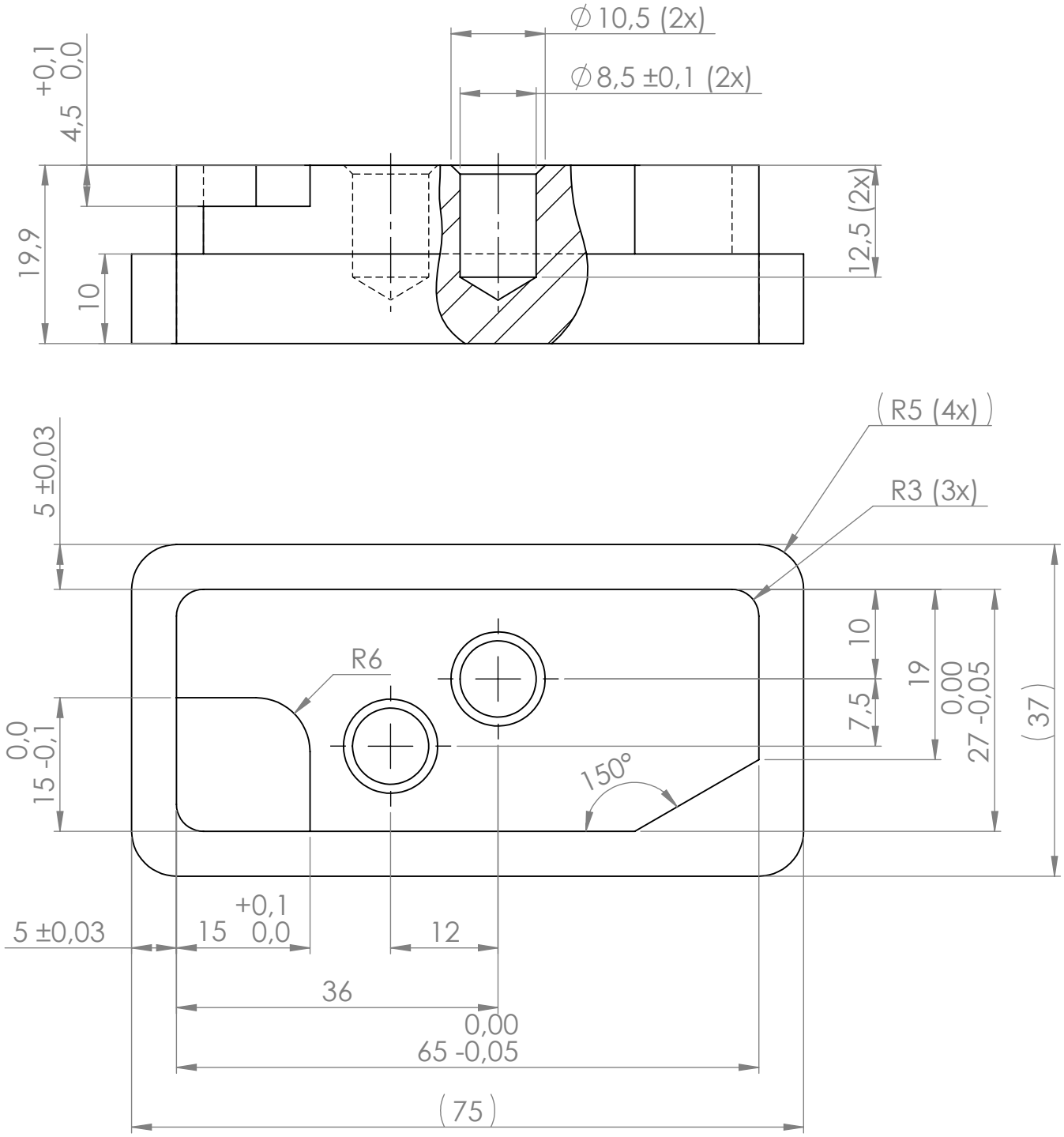

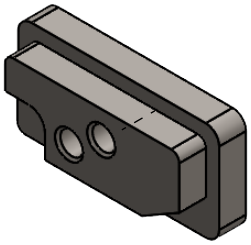

Mått inom parantes är förbearbetade av SKTC och skall bara tas med i beräkningen vid programmering.
OBS. Det sitter en märkning på en av de bearbetade ytorna, denna skall vara kvar på detaljen som skickas in.

Konstruerad av	Granskad av	Godkänd av - datum	Generell tolerans	Generell yt-jämnhet, Ra	Vyplacering	Utgåva
AK	AN	PF 240605	ISO 2768-m	6,3		A

Ägare:	Skarpa kanter brytes	Titel/Benämning:	
SKTC	0,5	SM-2024_steg_2_fräs	
	Material: Aluminium	Ritningsnummer: 0003	A4
	WEIGHT:	SCALE:1:1	SHEET 1 OF 1

SOLIDWORKS Educational Product. For Instructional Use Only.